Electrolux PROFESSIONAL

SIRA #

MODEL #

ADI #

SIS #

AIA #

# Servis Arabaları
# Bulaşık Basket Arabası-4 Basketlik

**361244 (DRT4)** Bulaşık sepet arabası, 4 sepetlik

## Özellikler

**Sıra No.**

AISI 304 paslanmaz çelik. 25 mm çaplı borudan ana iskelet tümüyle kaynaklıdır. L-Tipi kılavuz rayları iki ucundan yukarı doğru kıvrımlıdır. Kılavuz rayları 500x500 mm ebadında bulaşık sepetlerine uygundur. İtme kolu ana iskeletin bir uzantısıdır. 125 mm çapında ikisi frenli 4 tekerlekli. Tekerleklerin çevresinde plastik tampon vardır.

**Onay:**

## Ana Özellikler

- Şasesi 25 mm çapında borularla yapılmıştır ve tümüyle kaynaklıdır.
- L-şekilli kılavuz raylarının iki ucu yukarı doğru bükülmüştür.
- 500x500 mm ebadında bulaşık basketlerini taşımak için dizayn edilmiştir.
- Kulp tüm yükü taşıyan karkas yapının bir parçasıdır.
- Plastik tamponlu, Ø 125 mm çapında 4 döner tekerlek, 2'si frenli.

## Konstruksiyon

- Tüm bileşenler ve paneller AISI 304 paslanmaz çelikten yapılmıştır.

# Servis Arabaları
# Bulaşık Basket Arabası-4 Basketlik

Ön

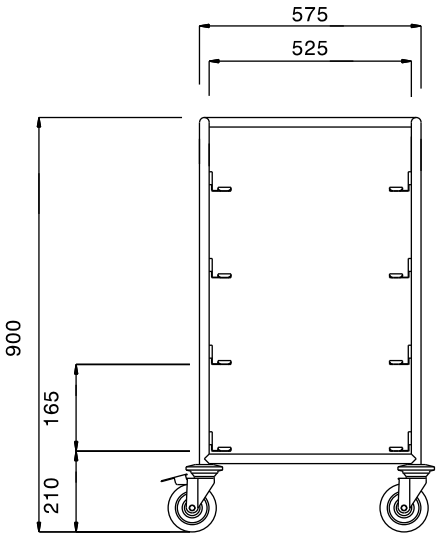


Yan

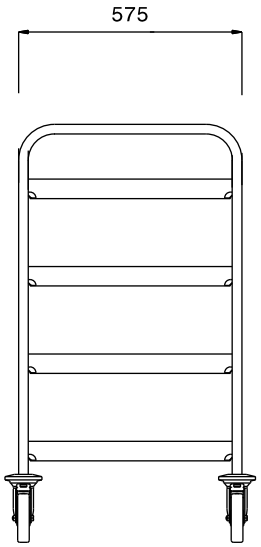


Üst

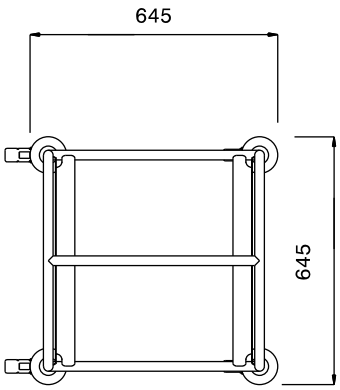


## Temel bilgiler:

| | |
|---|---|
| **Dış boyutlar, Genişlik:** | |
| **361244 (DRT4)** | 645 mm |
| **Dış boyutlar, Derinlik:** | 645 mm |
| **Dış boyutlar, Yükseklik:** | 900 mm |
| **Tekerlek malzemesi:** | Çinko kaplama |
| **Tekerlek çapı:** | Ø 125 |
| **Net ağırlık:** | 14 kg |



Şirket önceden haber vermeksizin ürünlerde değişiklik yapma hakklını saklı tutar.
Basım sırasında tüm bilgiler doğrudur.

2025.05.24